KONICA MINOLTA

AccurioPress
7136/7136P/7120

TU NEGOCIO, RENTABLE EN BLANCO Y NEGRO

RETHINK MONOCHROME PRINT PRODUCTION

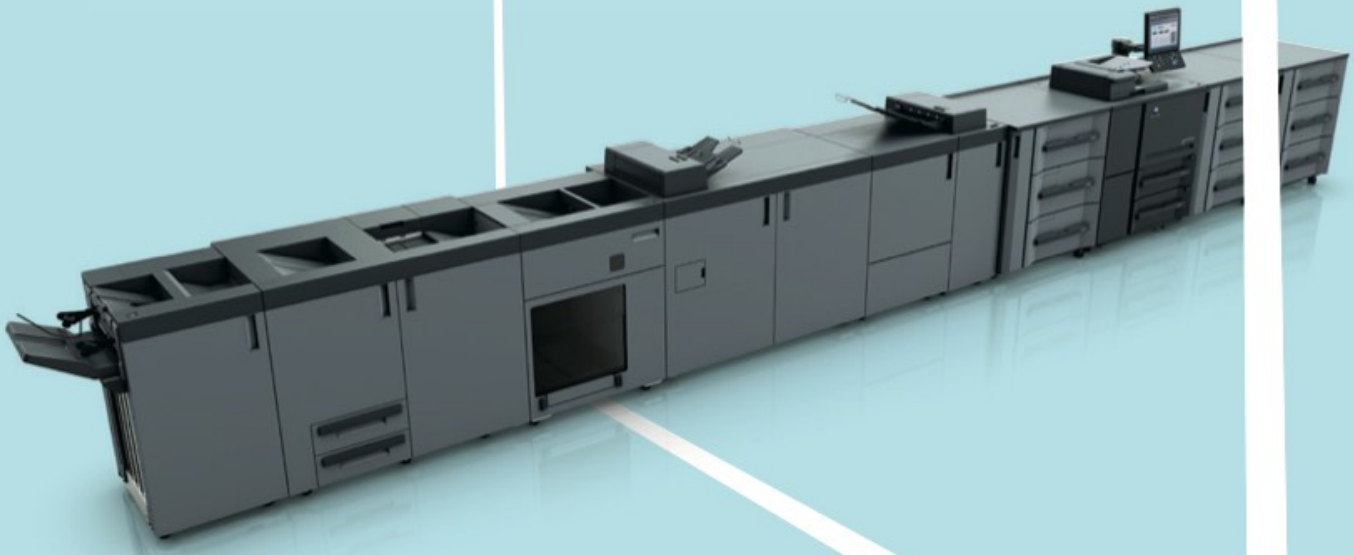

Giving Shape to Ideas

IMPULSA TU NEGOCIO CON LOS SISTEMAS AccurioPress

Para que un negocio sea rentable es necesario mantener su productividad. La serie AccurioPress 7136 es todo lo que necesitas para lograr impresiones Smart Factory a gran velocidad. Optimiza la planificación de tu impresión de producción y aumenta la rentabilidad de tu entorno de impresión de volumen medio con estos sistemas de última generación. Basada en casi 20 años de experiencia en impresión de producción, la serie AccurioPress 7136 sabe lo que necesitas y se integra a la perfección en tu flujo de trabajo. Puede incluso conectarse con gran facilidad con las plataformas de servicios y empresariales, locales o en la nube.

Excepcional calidad de impresión en todo momento

Su exclusivo Intelligent Quality Optimizer IQ-501 utiliza el extenso historial de la extraordinaria tecnología de la digitalización de Konica Minolta para que puedas asombrar a tus clientes con impresiones consistentes, una y otra vez.

Haz crecer tu negocio

Nuestra misión es darte el poder de hacer crecer tu negocio mediante nuestras soluciones. Las AccurioPress 7136/7136P/7120 son el ejemplo perfecto: su amplia compatibilidad de soportes de impresión, desde los más finos a los más pesados (hasta 350 g/m²), incluyendo sobres, te resultará de gran ayuda. Además, nuestra biblioteca de papeles te aporta una enorme variedad de prestaciones para los soportes de impresión, que garantiza el ajuste adecuado para una salida perfecta, en todo momento.

Automatización inteligente

La IQ-501 Intelligent Quality Care Unit opcional garantiza una calidad y consistencia del color y un registro de tolerancia siempre perfectos, en tiempo real. Al no necesitar recalibrado ni inspecciones en mitad de una tirada, también permite mejorar la productividad.

Impulsa tu eficiencia operativa

Nuestra nueva generación de sistemas de producción real está diseñada para aumentar el tiempo de actividad de prensa y para lograr el máximo ahorro de tiempo en la impresión. Sus prestaciones te permiten generar más productos impresos, de mayor valor añadido, a máxima velocidad. Combinando tu AccurioPress 7136/7136P/7120 con uno o varios finalizadores profesionales en línea (como elaborador de cuadernillos, perforador o encuadernador) estarás aumentando al máximo tu productividad.

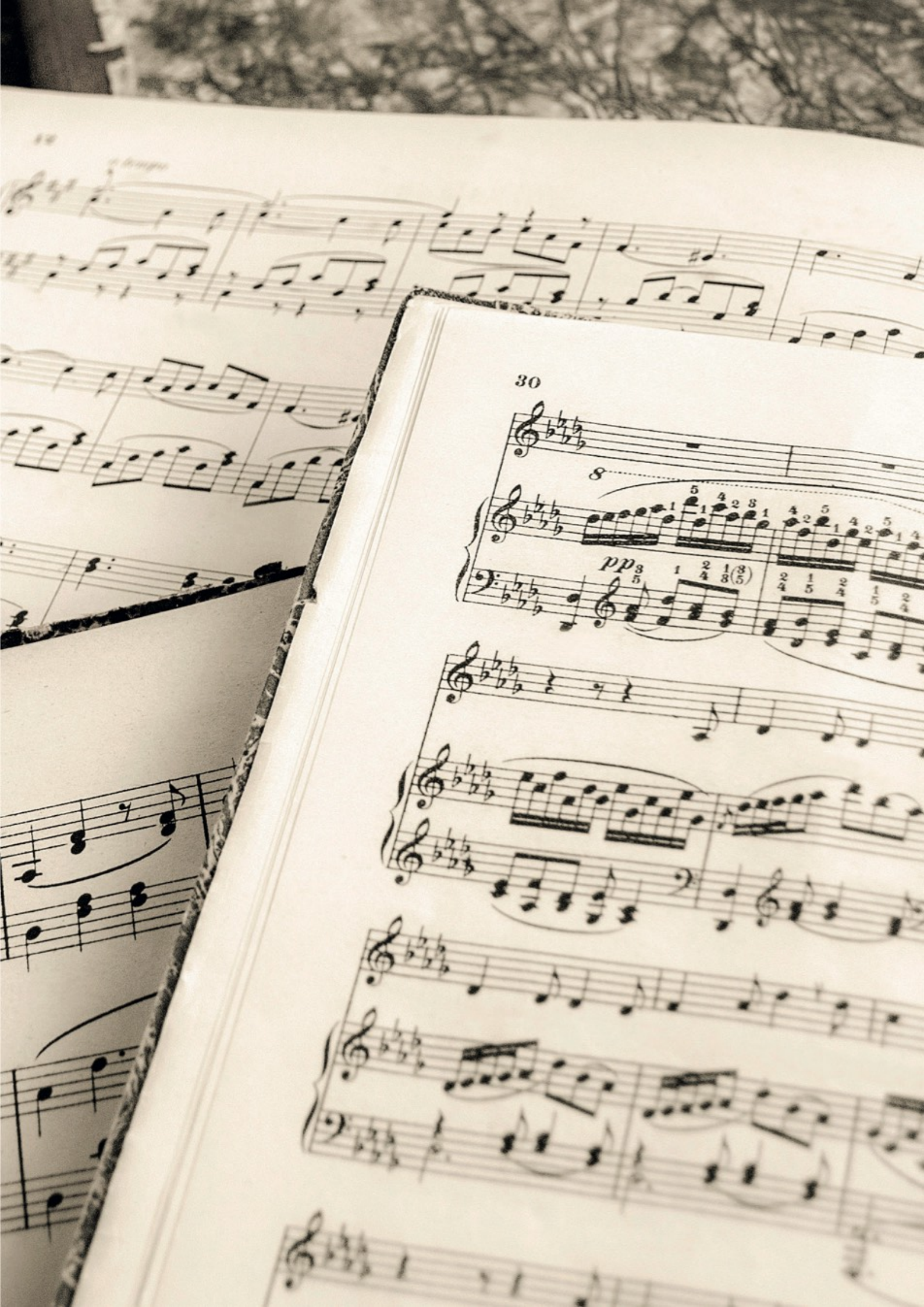

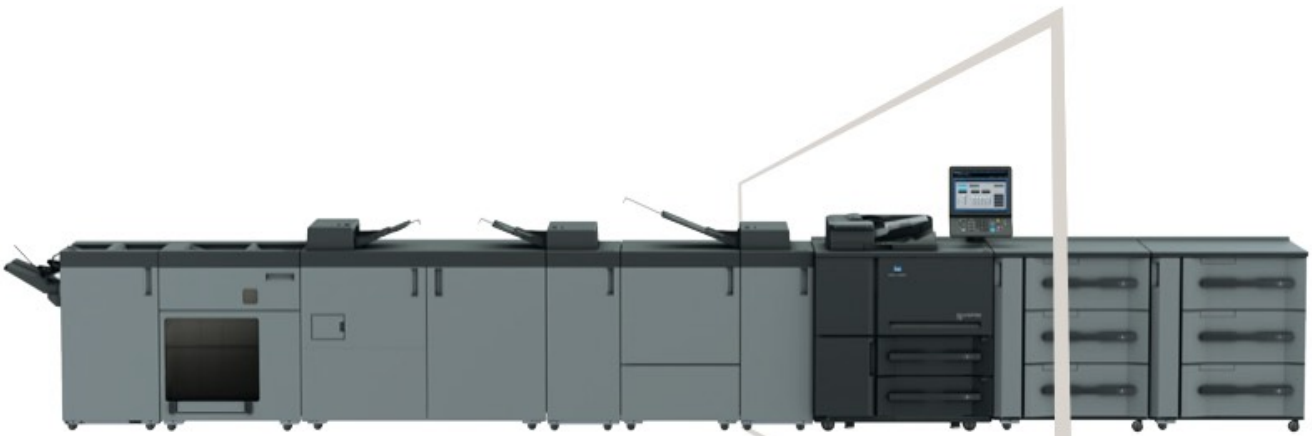

INNOVA TU IMPRESIÓN
RETHINK TECHNOLOGY

PROCESADO DE IMAGEN S.E.A.D.

La avanzada tecnología de procesado del color de última generación de Konica Minolta se llama S.E.A.D. ("Screen-Enhancing Active Digital Process") y combina una serie de innovaciones técnicas que garantizan una reproducción del color verdaderamente excepcional a máxima velocidad. S.E.A.D. incluye estas destacadas prestaciones:

TÓNER SIMITRI HD

El reducido tamaño y la uniformidad de las partículas del tóner Simitri® HD garantizan la máxima calidad de las imágenes y una reproducción ultra precisa de los textos y las líneas. Simitri® HD ofrece siempre unos resultados de excelente calidad y consistencia comparables a la calidad de la impresión offset.

Simitri HD
High Definition Polymerised Toner

SENSOR DETECTOR DE SOPORTES

El sensor opcional de soportes de impresión IM-101 detecta automáticamente el tipo, gramaje, grosor y superficie de todos los soportes y sugiere la mejor opción de configuración desde el catálogo de papeles.

De este modo, elimina los errores de configuración y evita el gasto innecesario de papel e impresiones. El catálogo contiene unos 220 perfiles de papeles pre registrados, garantizando así una perfecta compatibilidad, en cada impresión.

INTELLIGENT QUALITY CARE UNIT

El modo automático permite que incluso los usuarios menos experimentados apliquen sencillos cambios y ajustes de densidad y registro de tolerancia con gran rapidez para lograr una producción continua de máxima calidad.

INTELLIGENT QUALITY CARE IQ



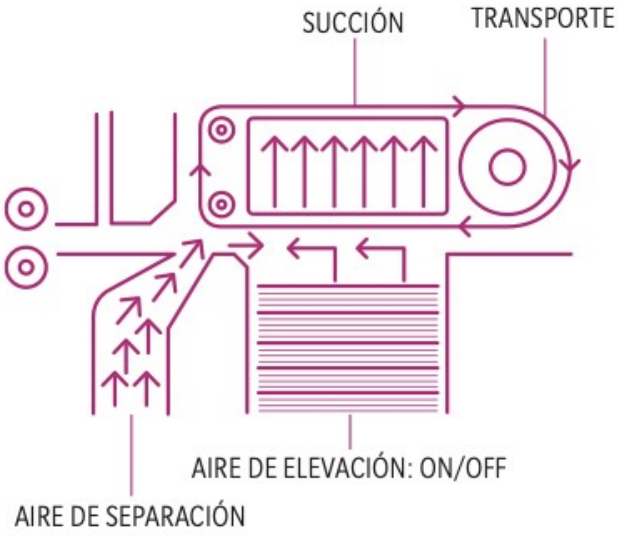

ALIMENTACIÓN DEL PAPEL POR ASPIRACIÓN

Una alimentación del papel perfecta y precisa, hoja a hoja, es imprescindible para los impresores de gran volumen. Para garantizarla, Konica Minolta ofrece un tipo de alimentación profesional e inteligente, basada en conceptos probados, que incluye una combinación de separación por aire de las hojas y succión/aspiración. Así es posible procesar el papel a la perfección, en todo su recorrido. Para una impresión eficiente con papel offset preimpreso y estucado, o en condiciones de alta humedad, puedes añadir una unidad opcional de calentamiento que optimiza más aún este sistema de alimentación.





POTENTE SERVIDOR DE IMPRESIÓN

RETHINK YOUR USER EXPERIENCE

CONTROLADOR MIC-4160 DE FIERY

Reduce tus costes de mano de obra, los tiempos de respuesta, los errores y el uso innecesario de papel con el gestor avanzado de trabajos y la automatización de los flujos de trabajo que ofrece la MIC-4160. Optimiza el diseño de tus trabajos con la vista previa instantánea de Fiery y sus funciones avanzadas de preconfiguración. Además, la gran compatibilidad de formatos de impresión de dato variable (VDP) de Fiery, líder en el sector, permite realizar tiradas cortas personalizadas rentables.

CONTROLADOR MIC-4170 DE FIERY

Aumenta tu rentabilidad con aplicaciones complejas, de alto valor y una calidad de imagen insuperable. El Fiery® MIC-4170 de alta gama te permitirá mejorar tus resultados, con el mejor procesado de su categoría, una calidad extraordinaria y flujos de trabajo ágiles. Automatiza los pasos de preparación de tus trabajos y consigue archivos listos para imprimir utilizando Fiery JobFlow™ Base. Este software de automatización fácil de usar aumenta la productividad y reduce los costes.

CONTROLADOR PROPIO DE KONICA MINOLTA

El controlador de Konica Minolta incluye potentes prestaciones para los flujos de trabajo como impresión y procesado RIP a máxima velocidad, mayor precisión en la reproducción del color, varias funciones de gestión del color y total compatibilidad con las funciones de edición y control de trabajos integradas en el motor de impresión.

Funciones y Características



Gestión de cola



Curva de tonos



Editor de páginas



Propiedades del trabajo





OPTIMIZA TU PRODUCCIÓN

RETHINK YOUR WORKFLOW

Desarrollada a partir de nuestra experiencia en tecnologías de precisión y nuestros más de 80 años de recorrido en la industria de la impresión y la digitalización, AccurioPro refleja nuestro compromiso con el desarrollo de tecnología pionera en el mercado y prestaciones que contribuyen al desarrollo de tu negocio. AccurioPro, el conjunto de soluciones digitales de Konica Minolta para la impresión profesional, es una de las herramientas más útiles y versátiles del sector para optimizar la impresión y los flujos de trabajo de producción.

AccurioPro impulsa la velocidad, amplía las prestaciones y servicios y reduce la necesidad de emplear mano de obra operativa, tanto a las empresas que buscan integrar su impresión como a las que utilizan la impresión digital para crear sus propias publicaciones y material promocional. ¡Todo ello te ayudará a mejorar tu rentabilidad!

El completo conjunto de prestaciones que ofrece AccurioPro incluye gestión centralizada, software de automatización de flujos de trabajo, gestión del color, perfecta integración de distintas tecnologías de impresión y conectividad total de todos los sistemas de impresión de Konica Minolta, desde la entrada hasta la salida.

LAS POSIBILIDADES DE AccurioPro

RETHINK YOUR WORKFLOW

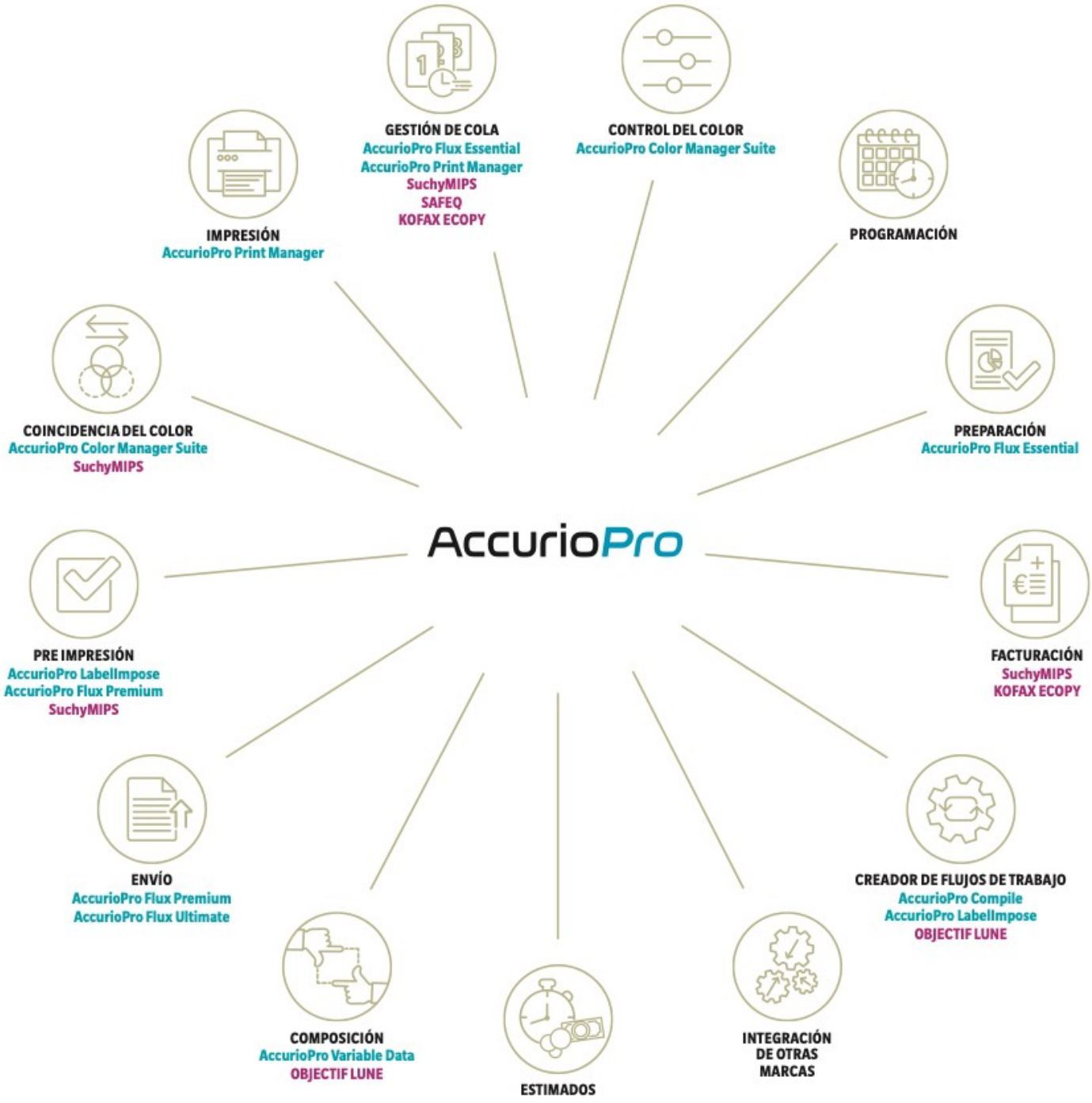

TUS VENTAJAS CON LA AccurioPress 7136

RETHINK MONOCHROME PRINT PRODUCTION

PRODUCTOS IMPRESOS TERMINADOS

- Elaboración de cuadernillos de hasta 50 hojas con guillotinado frontal y doblado, hendido y lomo cuadrado opcionales
- Encuadernado perfecto de libros de hasta 30 mm
- Grapado de hasta 100 hojas con mecanismo de corte
- Encuadernado automático con anillas de hasta 102 hojas
- Recorte automatizado en línea de tarjetas de visita y postales
- Posters A3 y A4 con sangría

RENDIMIENTO DURADERO

AccurioPress 7136/7136P

- Ciclo de rendimiento de hasta 3,24 millones de impresiones
- Hasta 136 páginas A4/minuto
- Hasta 74 páginas SRA3/minuto

AccurioPress 7120

- Ciclo de rendimiento de hasta 2,5 millones de impresiones
- Hasta 120 páginas A4/minuto
- Hasta 66 páginas SRA3/minuto

MÁXIMA FIABILIDAD

- Plataforma, piezas y consumibles duraderos
- Resultados óptimos de registro con ICCU
- Sistema de transferencia con correas
- Impresión con la máxima eficiencia
- Tiradas cortas rentables



FINALIZADO PREPARADO

- Multitaladro (GBC) y taladrado de 2/4 agujeros
- 6 tipos diferentes de plegado
- Productos de otras marcas
- Apilado de gran capacidad
- 2 perforaciones en el sentido de la alimentación, 5 en sentido perpendicular
- Hasta 5 pliegues, hacia abajo o hacia arriba

SIMPLEMENTE EFICIENTE

- Linearización automatizada del motor
- Registro automático a dos caras
- Perfiles automatizados
- Ajustes en tiempo real
- Función de purgado

CONTROL DE LA IMPRESIÓN DE ALTA GAMA

- Elección libre de controlador: Fiery o Konica Minolta
- Integración en flujos de trabajo híbridos

FÁCIL DE USAR

- Tecnología de Auto Inspección
- Incluye unos 220 perfiles de papel
- Sensor Inteligente de Soportes de Impresión IM-101 opcional, detecta el tipo y gramaje del papel
- Interfaz de usuario unificada con otras máquinas Konica Minolta



PERFECTA CALIDAD DE IMAGEN

- Resolución de impresión de 1.200 x 1.200 ppp
- Curva de tonos
- Tecnología S.E.A.D.
- Tóner Simitri HD

GESTIÓN SOFISTICADA DE SOPORTES DE IMPRESIÓN

- Tecnología de alimentación por aspiración
- Alimentación de hasta 18.000 hojas desde 11 bandejas
- Catálogo pre establecido del papel

COMPLETO PROCESADO DE SOPORTES DE IMPRESIÓN

- Gramajes desde 40 hasta 350 g a una cara y hasta 300 g a dos caras
- Unidades de calentamiento opcionales para mejorar la alimentación de papeles preimpresos
- Incluye impresión de sobres
- Inter-cooler y eliminador opcionales

FINALIZADOS Y FUNCIONES

	Plegado en carta	Taladrado 2/4 agujeros	Grapado en 2 puntos	Grapado en esquina	Apilado	Cuadernillo	Guillotinado
Apilador abierto **OT-512**					✓		
Unidad de encuadernado con anillas **MB-200 Max Finisher**							
Finalizador grapador **FS-532/541**		✓	✓	✓	✓	✓	
Unidad de elaboración de cuadernillos **SD-513**						✓	✓
Unidad de apilado **LS-507**					✓		
Unidad de plegado y taladrado **FD-503**	✓	✓			✓		
Unidad de encuadernado perfecto **PB-503**							
Unidad de elaboración de cuadernillos **SD-506**						✓	✓
Unidad de guillotinado **TU-510**							✓
Ud. elaboración cuadernillos **Plockmatic SD-435/450**						✓	✓
Ud. elaboración cuadernillos **PSQ-224**						✓	✓
Unidad de encuadernado con anillas **GBC G1**							
Unidad multitaladro **GBC G3**							

Doblado	Hendido	Perforado	Lomo cuadrado	Plegado carta multipágina hacia adentro	Inserción de portadas	Encuadernado perfecto	Encuadernado con espiral	Encuadernado con anillas	Multitaladro	
										NIVEL INICIAL
								✓		
					✓					NIVEL MEDIO
✓	✓		✓	✓						
				✓	✓					
					✓	✓				
✓	✓	✓								
✓	✓		✓							NIVEL ALTO
	✓		✓							
							✓			
✓		✓							✓	

✓ incluido ✓ opcional





10 BUENAS RAZONES
PARA ELEGIR LA AccurioPress 7136 series



1. PERFECTA CALIDAD DE IMAGEN

con tecnología de digitalización y tóner propias de Konica Minolta.



2. EXTRAORDINARIA COMPATIBILIDAD DEL PAPEL

para gramajes desde 40 hasta 350g. Excelentes opciones de alimentación del papel, eliminación de curvatura y enfriado del papel incluido.



3. VERSÁTILES CONFIGURACIONES

más de 700 formas de configuración de la prensa.



4. BENEFÍCIATE DE SU TECNOLOGÍA INTEGRADA

como el análisis y registro más avanzados.



5. MENOR TIEMPO DE RESPUESTA

gracias a sus opciones de automatización del flujo de trabajo.



6. MÁS TIEMPO DE ACTIVIDAD

gracias a la automatización y reducción del tiempo de preparación



7. MEJORA LA FIDELIDAD DE TUS CLIENTES

con medidas de calidad automatizadas que responden a tus expectativas.



8. MÁS TRABAJOS EN LA SALA DE IMPRESIONES

con productos impresos acabados, finalizado preparado y una gran variedad de soluciones on line.



9. FINALIZADO AUTOMATIZADO

con múltiples opciones en línea que te permiten crear cuadernillos listos para enviar, libros encuadernados o encuadernados con anillas o alambre y mucho más.



10. CUMPLIMIENTO

de normativas medioambientales globales.

TOMA LIDERAZGO Y RESPONSABILIDAD
RETHINK TOMORROWS BUSINESS

HECHA PARA TU NEGOCIO

Impresores comerciales

Hacer que tu negocio crezca y rentabilizar al máximo tu inversión es lo que promete la serie AccurioPress 7136. Su gran velocidad y productividad y sus largos intervalos de actividad permiten ofrecer tiempos de entrega mínimos. Todo ello, junto con su gran flexibilidad de soportes de impresión, para papeles de hasta 350 g/m², representa una gran mejora para tu negocio. Con su amplia selección de herramientas de control y ajuste automático, los problemas de calidad serán cosa del pasado.

Departamentos centralizados de reprografía

La serie AccurioPress 7136 admite un alto grado de automatización y, al mismo tiempo, ofrece el máximo nivel de calidad. El finalizado profesional en línea consigue productos impresos acabados con sólo pulsar un botón. Su versatilidad y flexibilidad de soportes de impresión y su alta productividad hacen de la AccurioPress 7136/7136P/7120 una inversión de futuro sólida y rentable.

DISEÑADA PARA EL FUTURO

Konica Minolta está comprometida con el desarrollo sostenible en todas las etapas del ciclo de vida del producto. Como parte integrante de la iniciativa 50 Climate Leaders, colaboramos con algunos de los mayores fabricantes mundiales, con el fin de combatir el cambio climático. Compensamos todas las emisiones generadas durante la fabricación y transporte de nuestros productos y podemos ayudarte a compensar las emisiones inevitables de CO_2 de tu impresión de producción. Cuando nuestros productos llegan al fin de su vida útil, ofrecemos un servicio de devolución y reciclado de alta calidad. De este modo reducimos los residuos, aumentamos la eficiencia y contribuimos a conservar los recursos naturales del planeta, para el futuro.





CONTROLADOR Y OPCIONES

RETHINK THE NEEDS

CONTROLADOR KONICA MINOLTA

Tipo	Integrado
Resolución	Impresión: 1.200 x 1.200 ppp; 600 x 600 ppp
CPU	Intel i5 6500 3.2 GHz
Memoria	16 GB
Disco duro	2x 1TB
SSD	4 GB
Interfaz	Ethernet 10/100/1000BASE-T; USB 3.0 (para impresión directa, servicio) USB 2.0 (para impresión local)
Lenguaje descripción de página	PCL5E/XL (PCL6); Adobe PostScript 3 (PS3020); PDF impresión directa (PDF Ver.1.7); TIFF (TIFF Ver.6) impresión directa; PPML (Ver 2.2), APPE (Ver. 4.6, requiere UK-217)

CONTROLADOR DE IMAGEN MIC-4160 DE FIERY

Arquitectura	Externa
Sistema operativo	Windows 10
CPU	Intel Pentium Gold G5400
Velocidad nominal	3.7 GHz
Memoria RAM	8 GB (2x 4 GB)
Disco duro	500 GB, SSD boot driver para OS y software Fiery
Idioma descripción de página	Adobe PostSript 3; PDF v1.7; APPE v5.5; PDF/VT-1/-2 v3; PDF/X1a,3,4; PPML v3.0; PCL; Creo VPS; sistema operativo aplicable Windows 8.1/10; servidor Windows 2012/ R2/2016/2019; Mac OS X 10.11-14

CONTROLADOR DE IMAGEN MIC-4170 DE FIERY

Arquitectura	Externa
Sistema operativo	Windows 10
CPU	Procesador i5-8500
Velocidad nominal	3.2 GHz
Memoria RAM	8GB (2x4GB)
Disco duro	1TB, SSD boot driver para OS y software Fiery
Idioma descripción de página	Adobe PostSript 3; PDF v1.7; APPE v5.5; PDF/VT-1/-2 v3; PDF/X1a,3,4; PPML v3.0; PCL; Creo VPS; sistema operativo aplicable Windows 8.1/10; servidor Windows 2012/ R2/2016/2019; Mac OS X 10.11-14

OPCIONES

Unidad de alimentación asistida por aire	PF-709
Kit de papel preimpreso para PF-706	PP-701
Unidad de alimentación asistida por aire	PF-710
Unidad de calentamiento para PF-710	HT-506
Unidad de inserción de portadas	PI-PFU
Unidad relé	RU-518m
Unidad humidificadora	HM-103
Unidad Integrated Color Care	IQ-501
Unidad de purga	RU-702
Unidad de inspección automática	UK-301
Unidad fusora para sobres	EF-109
Sensor inteligente de soportes de impresión	IM-101
Unidad relé	RU-510
Unidad de plegado y taladrado	FD-503
Unidad de apilado	LS-507
Unidad de elaboración de cuadernillos	SD-506
Unidad de elaboración de cuadernillos	SD-513
Unidad de doblado para SD-513	CR-101
Unidad de hendido para SD-513	TU-503
Unidad de lomo cuadrado para SD-513	FD-504
Unidad de encuadernado perfecto	PB-503
Unidad de grapado	FS-532m
Unidad de grapado	FS-541
Kit de encuadernado con grapas para FS-532m / FS-541	SD-510
Kit de taladrado para FS-532m/FS-541	PK-525
Insertor de portadas para FS-532m /FS-541	PI-502
Apilador abierto	OT-512
Unidad de guillotinado	TU-510
Kit de doblado (hacia abajo)	CR-102
Kit de doblado (hacia arriba)	CR-103
Kit de guillotinado	TU-504
Unidad para tarjetas de vista	JS-507
Kit de perforado horizontal	PE-101
Kit de perforado vertical	PE-102
Kit de eliminación de residuos de recortes	MK-765
Kit de montaje para opciones de otras marcas	MK-737
Taladro GBC	G3
Encuadernador con alambre GBC	G1
Encuadernador Max	MB-200
Plockmatic	PowerSquare™ 224KR
Plockmatic	SD-450/SD-435


CAUTION
OVERTOW SWITCH
STAY CLEAR
STRAP INSTALLATION
YES
NO

KONICA MINOLTA

ESPECIFICACIONES TÉCNICAS
RETHINK INNOVATION

ESPECIFICACIONES DEL SISTEMA

Resolución	1.200 x 1.200 ppp
Gramaje	40–350 g/m²
Tamaños del papel	Mín.: 95 x 139 mm
	Máx.: 324 x 483 mm (con PF-710)
Capacidad de entrada del papel	Máx.: 18.000 hojas
Dimensiones unidad principal (An x F x Al)	990 x 910 x 1.454 mm
Peso unidad principal	369 kg (AccurioPress 7136/7120)
	345 kg (AccurioPress 7136P)

PRODUCTIVIDAD

AccurioPress 7136/7136P	
A4 – máx./minuto	136 ppm
A3 – máx./minuto	78 ppm
SRA3 – máx./minuto	74 ppm
A4 – máx./hora	7.940 ppm
A3 – máx./hora	4.526 pph
SRA3 – máx./hora	4.274 pph

PRODUCTIVITY

AccurioPress 7120	
A4 – max. per minute	120 ppm
A3 – max. per minute	70 ppm
SRA3 – max. per minute	66 ppm
A4 – max. per hour	7,034 pph
A3 – max. per hour	4,072 pph
SRA3 – max. per hour	3,846 pph

- Todas las especificaciones relativas a la capacidad de papel se dan para un tamaño de papel A4 de 80 g/m2.
- El soporte y la disponibilidad de las especificaciones mencionadas varían dependiendo de los sistemas operativos, aplicaciones, protocolos de red, así como de la red y de las configuraciones del sistema.
- La vida esperada de cada consumible está basada en condiciones específicas de funcionamiento tales como la cobertura de tóner en la página para un tamaño determinado (5% de cobertura para un A4).
- La vida real de los consumibles cambiará dependiendo de otras variables de impresión incluyendo la cobertura en la página, el tamaño de la página, el tipo de medio, la impresión continua o intermitente, la temperatura ambiente o la humedad.
- Algunas de las ilustraciones contienen accesorios opcionales.
- Las especificaciones y los accesorios mencionados están basados en la información disponible en el momento de la creación de este documento y están sujetos a cambio sin previo aviso.
- Konica Minolta no garantiza que las especificaciones mencionadas estén libres de error.
- Todas las marcas y nombres de productos pueden ser marcas comerciales o marcas comerciales registradas de sus respectivos propietarios y así queda reconocido.

Konica Minolta Business Solutions Spain S. A., Calle de la Ribera del Loira 28, 28042 Madrid, Spain
www.konicaminolta.es

06/2023

KONICA MINOLTA

AccurioPress
6272P

EL DOBLE DE VELOCIDAD, EL DOBLE DE PRODUCTIVIDAD

RETHINK MONOCHROME PRINT PRODUCTION



Giving Shape to Ideas

UN NUEVO MUNDO DE ALTA PRODUCTIVIDAD

RETHINK MONOCHROME PRINT PRODUCTION

El mercado actual ofrece innumerables oportunidades de crecimiento empresarial. Los sistemas de Konica Minolta aportan la plataforma profesional que los impresores comerciales, los departamentos centralizados de reprografía y los servicios print-for-pay necesitan para no volver a rechazar una oportunidad de negocio nunca más. Al igual que el resto de empresas del sector, asegúrese de aprovechar las ventajas de combinar la AccurioPress 6272P y su tecnología de doble motor con una calidad de impresión inmejorable, para obtener el máximo rendimiento. Confíe en una producción fluida, sin fallos ni interrupciones, sin cuellos de botella ni paradas. Aumente su volumen de negocio y su ROI con el alto rendimiento y máxima productividad que permiten sus más de 15.000 imágenes por hora.

Un motor que lo hace todo

La configuración de la AccurioPress 6272P le permite ampliar su negocio como quiera. Podrá imprimir hojas sueltas o refinar sus impresiones directamente en línea con nuestra amplia gama de opciones de acabado, respondiendo a todas las necesidades de sus clientes con un proceso de producción integrado.

Mejore las prestaciones de su productividad

La velocidad es la clave del éxito. Apueste por el motor doble de la AccurioPress 6272P para impulsar su productividad al máximo. Los dos motores funcionan a la vez y el TD-502 garantiza que ambos consigan tonos negros idénticos y un registro de tolerancia perfecto.

Calidad excepcional en todas las impresiones

La exclusiva Intelligent Quality Care Unit IQ-501 se apoya en la larga experiencia en tecnología de digitalización de Konica Minolta para que usted sorprenda a sus clientes con impresiones siempre consistentes.

Impulse la eficiencia de su actividad

Nuestra nueva generación de sistemas de producción está diseñada para aumentar el tiempo de actividad de su prensa e imprimir más en menos tiempo. Sus nuevas funciones le permiten generar más impresiones de mayor valor en menos tiempo.


EXIT

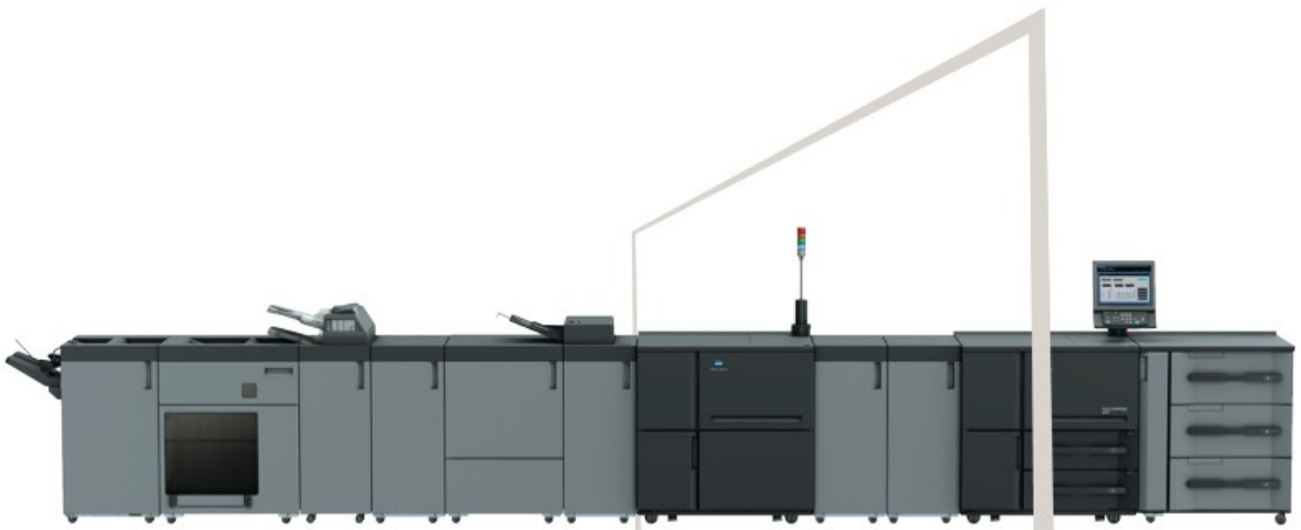

INNOVAR LA IMPRESIÓN
RETHINK TECHNOLOGY

PROCESADOR DE IMAGEN S.E.A.D.

La avanzada tecnología de procesado del color propia de Konica Minolta se llama S.E.A.D., (Screen-Enhancing Active Digital Process) y combina una amplia selección de innovaciones técnicas que garantizan una reproducción del color realmente excepcional a gran velocidad. S.E.A.D. incluye las siguientes prestaciones:

TÓNER SIMITRI HD

El reducido tamaño y la uniformidad de las partículas ultrafinas de tóner de Simitri® HD garantizan la máxima calidad de imagen y la reproducción exacta de incluso las líneas y textos más finos. Simitri® HD ofrece una calidad de imagen consistente, similar de la del offset.

Simitri HD
High Definition Polymerised Toner

TECNOLOGÍA TÁNDEM

Los largos años de conocimiento y experiencia de Konica Minolta se combinan en la unidad de relé tándem TD-502 para garantizar que este sistema cumpla con las exigencias más estrictas de la impresión de gran volumen. El control en línea de la unidad se comunica con los dos motores para lograr una calidad de imagen estable, fiable y consistente en ambas caras de cada impresión. Un sensor adicional de papel consigue que el registro de tolerancia sea perfecto. La función de secado del papel permite su inmediato procesado offline, tras la impresión.

El modo pass through permite utilizar la impresora cuando uno de los motores se encuentra fuera de servicio, o trasladar la impresión a una o dos caras al motor principal. La TD-502 mejora su AccurioPress 6136P actual e impulsa su productividad, duplicando el rendimiento de la AccurioPress 6272P.

INTELLIGENT QUALITY CARE UNIT

El modo automático permite que incluso un operador no cualificado realice sencillos ajustes de densidad y registro con rapidez, facilitando la producción continua de impresiones de máxima calidad.

INTELLIGENT QUALITY CARE IQ



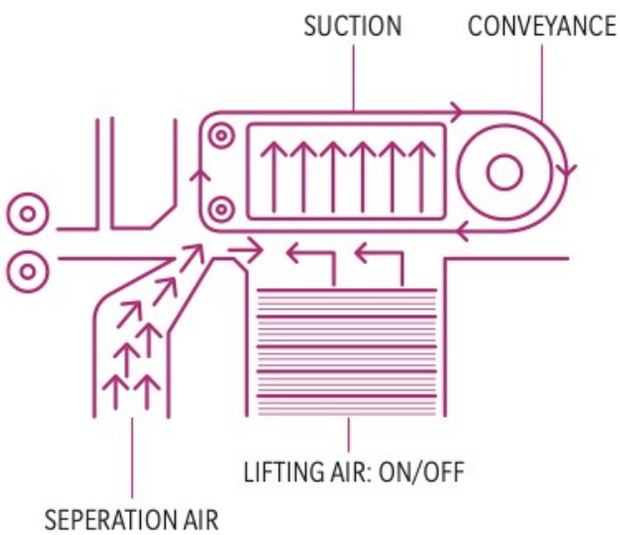

ALIMENTACIÓN DEL PAPEL POR ASPIRACIÓN

En impresión de gran volumen es fundamental alimentar cada una de las hojas con precisión y suavidad en la prensa digital. Para ello, Konica Minolta ofrece una alimentación profesional e inteligente apoyada en conceptos probados, que combina la separación de hojas por aire y la alimentación por succión/aspirado. Esto garantiza el perfecto procesado del papel en todo el sistema de impresión. Se puede mejorar aún más esta tecnología añadiendo una unidad opcional de calentamiento para conseguir una mayor eficiencia con papeles preimpresos y offset barnizados y en condiciones de alta humedad.




TAXI

POTENTE SERVIDOR DE IMPRESIÓN

RETHINK YOUR USER EXPERIENCE

TECNOLOGÍA DE CONTROLADOR DE KONICA MINOLTA

- La impresión de alta resolución es aquella que consigue una resolución real de 1.200 ppp. Reproduce líneas finas, gráficos y múltiples degradados con nitidez y consigue documentos atractivos y llamativos.
- Cuando se imprimen documentos en color, la imagen de entrada se convierte primero al espacio de color CIE y luego al espacio de color de la unidad principal, que es capaz de lograr degradados de gran riqueza con la máxima productividad.
- AccurioPro Print Manager es una herramienta estándar que permite lograr el máximo rendimiento en impresión de producción con una gestión rápida y sencilla de los trabajos. Incluye diversas funciones de mejora del flujo de trabajo como la monitorización y edición de los trabajos o los hot folders.



FUNCIONES Y CARACTERÍSTICAS



GESTIÓN DE COLAS



CURVA DE TONOS

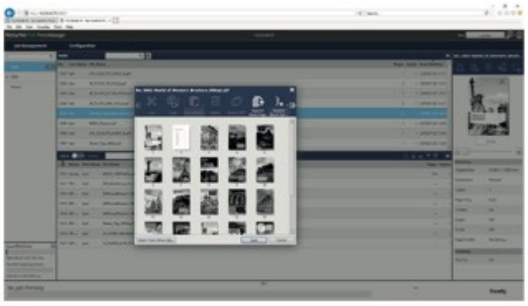

EDITOR DE PÁGINAS



PROPIEDADES DEL TRABAJO





AGILICE SU PRODUCCIÓN

RETHINK YOUR WORKFLOW

Desarrollada desde nuestro conocimiento en tecnologías de precisión y más de 80 años de experiencia en las industrias de la impresión y la digitalización AccurioPro refleja nuestro compromiso con el desarrollo de una tecnología que cambia el mercado y una funcionalidad que permite crecer a su negocio. AccurioPro, el paquete de soluciones digitales de Konica Minolta para la impresión profesional, es una de las herramientas más versátiles y potentes del sector para la optimización de las tareas y flujos de trabajo diarios de producción.

Las empresas que quieren integrar su impresión o las que imprimen en digital sus propias publicaciones y material promocional aumentarán su eficiencia y velocidad con AccurioPro, ampliarán sus prestaciones y servicios y reducirán su mano de obra, consiguiendo una mayor rentabilidad.

La amplia gama de funciones de la AccurioPro incluye gestión centralizada, software para el procesado automatizado del los flujos de trabajo, gestión del color, integración de diferentes tecnologías de impresión y conectividad total de todos los sistemas de impresión Konica Minolta, de principio a fin.

AccurioPro POSIBILIDADES

RETHINK YOUR WORKFLOW

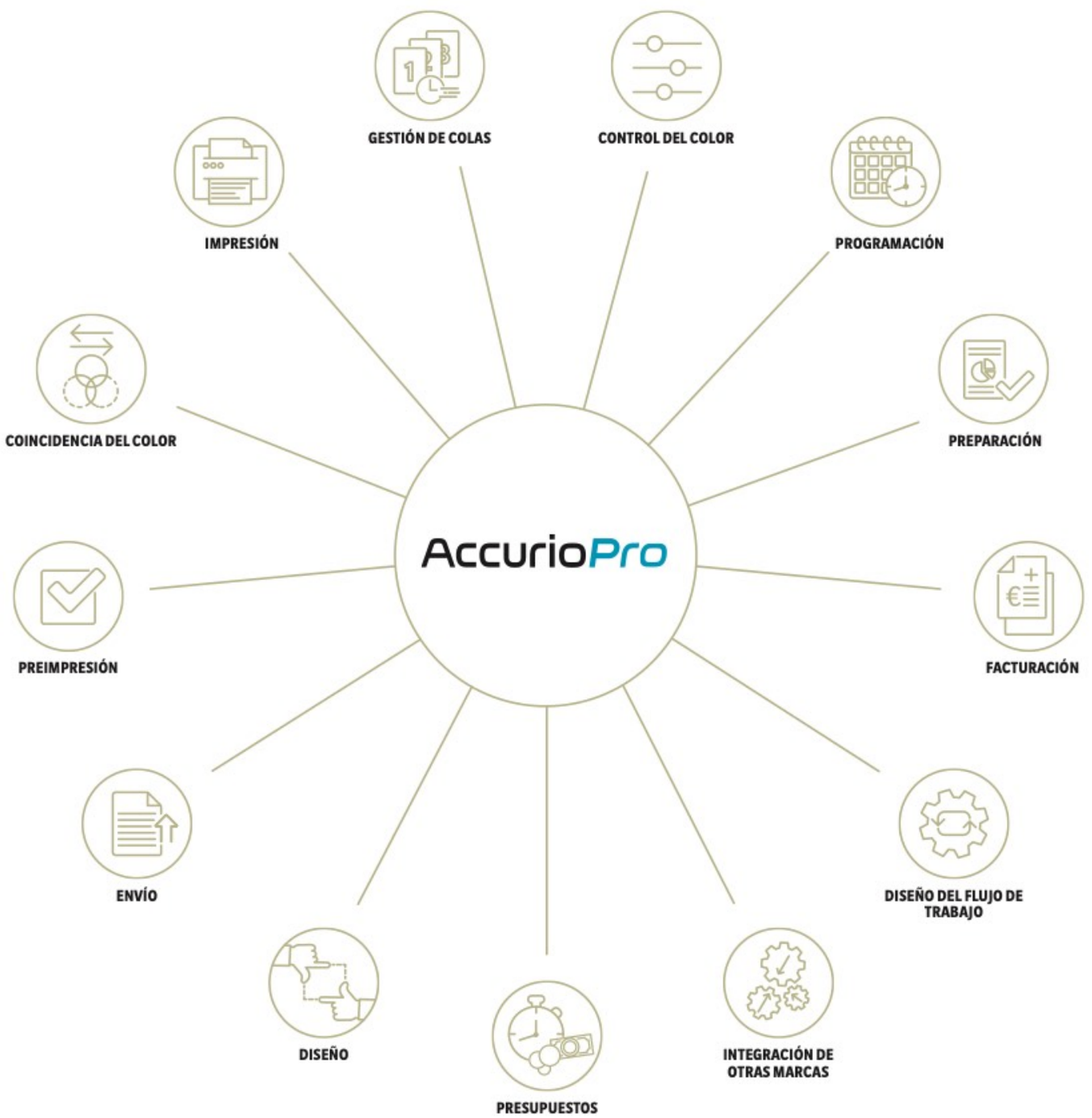

SUS VENTAJAS CON LA AccurioPress 6272P

RETHINK MONOCHROME PRINT PRODUCTION

MÁXIMA FIABILIDAD

- Plataforma, piezas y consumibles duraderos
- Función independiente de ajuste del alineado/deformación para un registro de tolerancia perfecto
- Modo pass through para una impresión de producción consistente

PRODUCTOS ACABADOS EN LÍNEA

- Elaboración de cuadernillos de hasta 50 hojas con guillotinado frontal y doblado, hendido y formado de lomo opcionales
- Encuadernado de libros de hasta 30 mm
- Grapado de hasta 100 hojas
- Encuadernado de hasta 100 hojas con espiral
- Encuadernado de hasta 102 hojas con anillas

PERFECTA CALIDAD DE IMAGEN

- Resolución de 1.200 x 1.200 ppp
- Tecnología de motor dual
- Tóner Simitri® HD
- Tecnología de ajuste de densidad de imagen en ambos motores

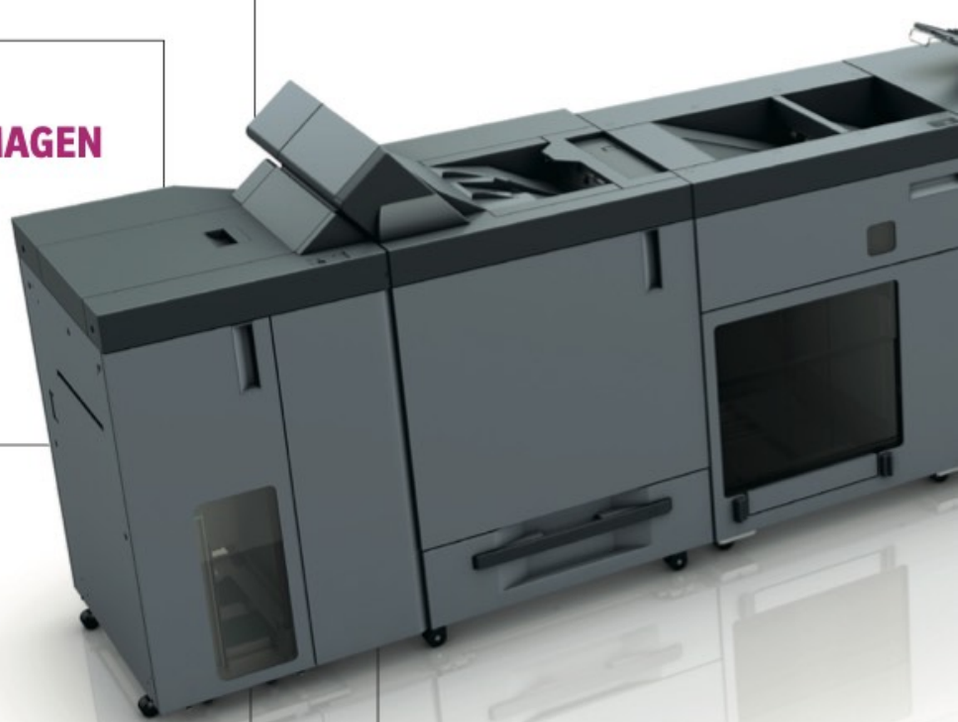

FINALIZADO PREPARADO

- Multitaladro (GBC) y taladrado de 2 y 4 agujeros
- 6 tipos diferentes de plegado
- Apilado de gran capacidad, hasta 18.000 hojas
- Doblado y perforado
- Interfaz de otras marcas

PROCESADO INTEGRAL DE SOPORTES DE IMPRESIÓN

- Gramaje de hasta 350 g/m² en impresión a una y dos caras
- Detección de sesgado que evita que el papel se mueva
- Alimentación profesional de papel barnizado
- Eliminador de curvatura incluido
- Eliminador de curvatura inter-cooler opcional

CONTROL DE IMPRESIONES DE ALTA GAMA

- Controlador propio de Konica Minolta
- Integración en flujos de trabajo híbridos

FACILIDAD DE USO

- Calibrado del motor en tiempo real
- Sencillos ajustes e instrucciones del catálogo del papel
- Programa de Servicio y Mantenimiento Experto y Gestión de Unidades Sustituibles por el Operador (ORU)



RENDIMIENTO DURADERO

- Ciclo de rendimiento de hasta 6,4 millones de imágenes/mes
- Hasta 272 imágenes A4/minuto
- Hasta 156 imágenes A3/minuto

GESTIÓN SOFISTICADA DE SOPORTES DE IMPRESIÓN

- Tecnología de alimentación por succión o aspirado de aire
- Capacidad de entrada de hasta 18.000 hojas o 14.000 hojas más 5.000 inserciones de portada
- Hasta 11 bandejas de entrada del papel

FINALIZADO Y FUNCIONES

		Plegado en carta	Taladrado 2/4 agujeros	Grapado en 2 puntos	Grapado esquina	Apilado	Cuadernillo	Guillotinado
Apilador abierto **OT-512**						✓		
Finalizador grapador **FS-532m**			✓	✓	✓	✓	✓	
Ud. encuadernado con anillas **MB-200 Max Finisher**								
Ud. elaboración de cuadernillos **SD-513**							✓	✓
Unidad de apilado **LS-507**						✓		
Ud. de plegado y taladrado **FD-503**			✓					
Unidad de encuadernado **PB-503**								
Ud. elaboración de cuadernillos **SD-506**							✓	✓
Ud. encuadernado con anillas **GBC G1**								
Unidad multitaladro **GBC G3**								
Apilador multiusos **Plockmatic MPS-130**						✓		
Ud. elaboración cuadernillos **Plockmatic SD-435/450**				✓	✓		✓	✓
Ud. elaboración cuadernillos **Watkiss Powersquare 224**							✓	✓

Doblado	Hendido	Perforado	Lomo cuadrado	Plegado carta hacia adentro	Inserción de portadas	Encuadernado	Encuadernado espiral	Encuadernado con anillas	Multitaladro	
										NIVEL INICIAL
					✓					
								✓		NIVEL MEDIO
✓	✓		✓	●						
				●	✓					
					✓	●				
							●			NIVEL ALTO
✓	✓								●	
							●			
✓		✓							●	

✓ incluido ✓ opcional





10 BUENAS RAZONES
PARA ADQUIRIR UNA AccurioPress 6272P



1. CALIDAD DE IMAGEN PERFECTA

con tecnología de digitalización y tóner propias de Konica Minolta.



2. EXCEPCIONAL COMPATIBILIDAD DEL PAPEL

Desde 40 hasta 350 g/m². Excelente sistema de alimentación del papel con eliminación de curvatura y enfriado incluidos.



3. CONFIGURACIONES VERSÁTILES

Más de 700 opciones de configuración de la prensa.



4. EXCELENTE TECNOLOGÍA INTEGRADA

Como la tecnología de filtrado y registro.



5. RESPUESTA RÁPIDA

con la automatización de los flujos de trabajo.



6. IMPRESIÓN RENTABLE A DOS CARAS

gracias a sus dos potentes motores conectados.



7. MAYOR FIDELIDAD DEL CLIENTE

Medición automática de la calidad que permite cumplir los objetivos de impresión establecidos.



8. PRODUCTIVIDAD CONTINUA

con el modo Pass Through.



9. ACABADO AUTOMATIZADO

Numerosas opciones de finalizado en línea para la creación de folletos, libros con lomo cuadrado, libros encuadernados con anillas o espiral y muchas más.



10. CUMPLIMIENTO

de las normativas medioambientales globales.

ASUMA EL LIDERAZGO Y LA RESPONSABILIDAD
RETHINK TOMORROWS BUSINESS

HECHA PARA SU NEGOCIO

Impresores comerciales

La serie AccurioPress 6272P se compromete a hacer crecer su negocio y a ofrecerle la máxima rentabilidad de su inversión. Su gran velocidad y productividad y su amplio ciclo de actividad le ayudan a conseguir tiempos de entrega más cortos. Su gran compatibilidad con todo tipo de soportes de impresión de hasta 350 g/m² le permitirán ampliar más aún su cartera de productos. Estas prensas incluyen una gran variedad de herramientas de control y ajuste automático para que pueda decir adiós a los problemas de calidad.

Departamentos Centralizados de Reprografía

AccurioPress 6272P ofrece un alto grado de automatización y, al mismo tiempo, la máxima calidad. El finalizado profesional en línea permite crear productos impresos acabados con sólo pulsar un botón. Su gran flexibilidad y versatilidad de soportes de impresión y su alta productividad convierten a la AccurioPress 6272P a en una inversión de futuro rentable y sólida.

DISEÑADA PARA NUESTRO PLANETA

Konica Minolta apuesta por el desarrollo sostenible e incluye aspectos medioambientales y sociales en su estrategia empresarial. Confíe en los productos de Konica Minolta para impulsar su propia estrategia medioambiental y desarrollar su negocio.

Konica Minolta lucha contra el calentamiento global y trabaja para reducir las emisiones de CO_2 en la fabricación, distribución, venta y uso de sus productos, aplicando estándares más exigentes que los establecidos en el Protocolo de Kioto. También impulsamos la descarbonización y permitimos a nuestros clientes compensar sis las emisiones de CO_2 de sus impresiones de producción. Konica Minolta y sus socios de Climate Partner propone un concepto ambiental nuevo y exhaustivo en sus prensas de producción.







CONTROLADOR Y OPCIONALES

RETHINK THE NEEDS

CONTROLADOR DE KONICA MINOLTA

Tipo	Integrado
Resolución	Impresión: 1.200 x 1.200 ppp; 600 ppp x 600 ppp
CPU	Intel Core i5 4570S 2.9 GHz
Velocidad nominal	3.2 GHz
Memoria RAM	16 GB
Disco duro	1 TB x2
SSD	4 GB
Interfaz	Ethernet 10/100/1000BASE-T
	USB 3.0 (para impresión directa) USB 2.0 (para impresión local)
Idioma descripción pág.	PCL5E/XL (PCL6); Adobe PostScript 3 (PS3020);
	PDF impresión directa(PDF Ver.1.7)TIFF (TIFF Ver.6) impresión directa;
	PPML (Ver 2.2), APPE (Ver. 4.6, UK-217 rnecesario)

OPCIONALES

Unidad de alimentación asistida por aire	PF-709
Kit de alimentación de papel preimpreso para PF-706	PP-701
Unidad de alimentación asistida por aire	PF-710
Unidad calefactora para PF-710	HT-506
Unidad de inserción de portadas	PI-PFU
Unidad relé	RU-518m
Unidad humidificadora	HM-103
Unidad Integrated Color Care	IQ-501 (verano 2022)
Unidad relé	RU-510
Unidad de plegado y taladrado	FD-503
Unidad de apilado	LS-507
Unidad de elaboración de cuadernillos	SD-506
Unidad de elaboración de cuadernillos	SD-513
Unidad de doblado para SD-513	CR-101
Unidad de hendido para SD-513	TU-503
Unidad de lomo cuadrado para SD-513	FD-504
Unidad de encuadernado	PB-503
Unidad de grapado	FS-532m
Kit de encuadernado con grapas para FS-532m	SD-510
Kit de taladrado para FS-532m	PK-525
Insertor de portadas para FS-532m	PI-502
Apilador abierto	OT-512
Kit de montaje para opcionales de otras marcas	MK-737
Watkiss	Powersquare 224KR
Plockmatic	SD-450/SD-435
Taladro GBC	G3
Alambre GBC	G1
Máx.	MB-200



KONICA MINOLTA

ESPECIFICACIONES TÉCNICAS

RETHINK INNOVATION

ESPECIFICACIONES DEL SISTEMA

Resolución	1.200 x 1.200 ppp
Gramaje	40–300 g/m²
Tamaños del papel	Mín.: 95 x 139 mm
	Máx.: 324 x 483 mm
Capacidad entrada del papel	Máx.: 18.000 hojas
Dimensiones ud. principal (An x F x Al)	2.815 x 910 x 1.020 mm*
Peso unidad principal	776 kg*

PRODUCTIVIDAD

Doble cara	
A4 – máx. por minuto	272 ipm
A3 – máx. por minuto	156 ipm
SRA3 – máx. por minuto	152 ipm
A4 – máx. por hora	15.504 ipm
A3 – máx. por hora	8.892 ipm
SRA3 – máx. por hora	8.436 ipm

PRODUCTIVIDAD

Una cara	
A4 – máx. por minuto	136 ppm
A3 – máx. por minuto	78 ppm
SRA3 – máx. por minuto	74 ppm
A4 – máx. por hora	7.034 ppm
A3 – máx. por hora	4.072 pph
SRA3 – máx. por hora	3.846 pph

* Cuerpo principal 1+ 2 + RU-510 + TD-502

- Todas las especificaciones relativas a la capacidad de papel se dan para un tamaño de papel A4 de 80 g/m2.
- El soporte y la disponibilidad de las especificaciones mencionadas varían dependiendo de los sistemas operativos, aplicaciones, protocolos de red, así como de la red y de las configuraciones del sistema.
- La vida esperada de cada consumible está basada en condiciones específicas de funcionamiento tales como la cobertura de tóner en la página para un tamaño determinado (5% de cobertura para un A4).
- La vida real de los consumibles cambiará dependiendo de otras variables de impresión incluyendo la cobertura en la página, el tamaño de la página, el tipo de medio, la impresión continua o intermitente, la temperatura ambiente o la humedad.
- Algunas de las ilustraciones contienen accesorios opcionales.
- Las especificaciones y los accesorios mencionados están basados en la información disponible en el momento de la creación de este documento y están sujetos a cambio sin previo aviso.
- Konica Minolta no garantiza que las especificaciones mencionadas estén libres de error.
- Todas las marcas y nombres de productos pueden ser marcas comerciales o marcas comerciales registradas de sus respectivos propietarios y así queda reconocido.

Konica Minolta Business Solutions Spain S. A., Calle de la Ribera del Loira 28, 28042 Madrid, Spain
www.konicaminolta.es

03/2022