KONICA MINOLTA

ESPECIFICACIONES TÉCNICAS

RETHINK PRODUCTION PRINTING

ESPECIFICACIONES DEL SISTEMA	
Resolución	3.600 x 2.400 ppp x 8 bit
Gramaje	62 – 360 g/m2
Tamaños del papel	330.,x 487.7 mm
	330,2 x 862 mm (máx. doble cara)
	330,2 x 1.300 mm (máx. una cara)
Entrada del papel	Máx.: 15.390 hojas
Dimensiones (AnxFxAl)	800 x 903 x 1.076 mm
Peso de la unidad	aprox 305 kg

PRODUCTIVIDAD	
AccurioPress C84hc	
A4 – máx./minuto	81 ppm
A3 – máx./minuto	45 ppm

- Todas las especificaciones relativas a la capacidad de papel se dan para un tamaño de papel A4 de 80 g/m2.
- El soporte y la disponibilidad de las especificaciones mencionadas varían dependiendo de los sistemas operativos, aplicaciones, protocolos de red, así como de la red y de las configuraciones del sistema.
- La vida esperada de cada consumible está basada en condiciones específicas de funcionamiento tales como la cobertura de tóner en la página para un tamaño determinado (5% de cobertura para un A4). La vida real de los consumibles cambiará dependiendo de otras variables de impresión incluyendo la cobertura en la página, el tamaño de la página, el tipo de medio, la impresión continua o intermitente, la temperatura ambiente o la humedad.
- Algunas de las ilustraciones contienen accesorios opcionales.
- Las especificaciones y los accesorios mencionados están basados en la información disponible en el momento de la creación de este documento y están sujetos a cambio sin previo aviso.
- Konica Minolta does no garantiza que las especificaciones mencionadas estén libres de error.
- Todas las marcas y nombres de productos pueden ser marcas comerciales o marcas comerciales registradas de sus respectivos propietarios y así queda reconocido.

Konica Minolta Business Solutions Spain S. A., Calle de la Ribera del Loira 28, 28042 Madrid, Spain
www.konicaminolta.es

02/2024

KONICA MINOLTA

AccurioPress C84hc

CAPTURA EL COLOR REAL DE LA VIDA

RETHINK HIGH CHROMA PRINTING



Giving Shape to Ideas

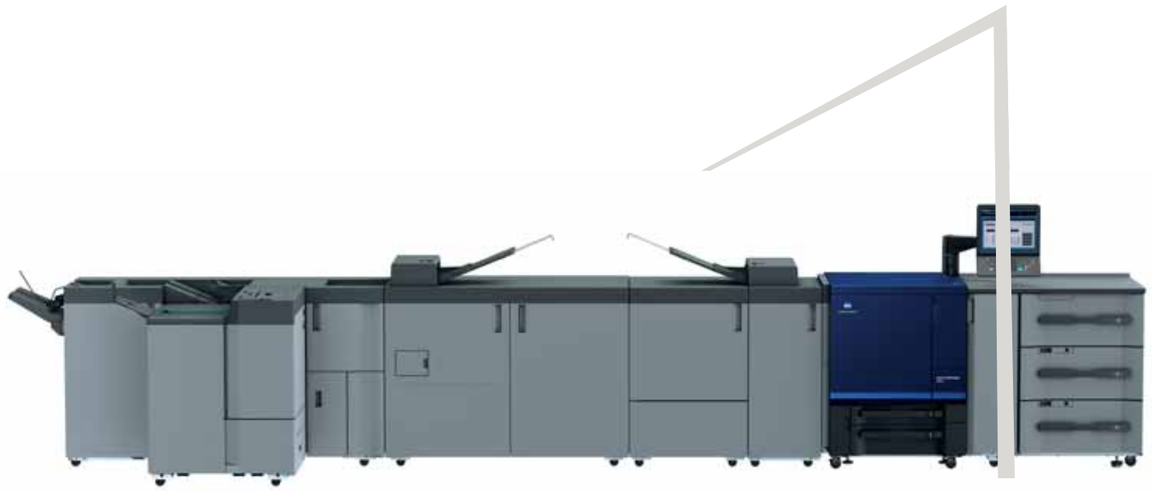

UN NUEVO MUNDO EN LA REPRODUCCIÓN DEL COLOR

PRESENTAMOS LA AccurioPress C84hc DE KONICA MINOLTA

La reproducción exacta de las imágenes tal y como se han capturado no siempre es posible con tintas y tóneres CMYK convencionales. La AccurioPress C84hc está diseñada expresamente para resolver este problema y hacer realidad las ideas de tus clientes, con su brillo original.

Los colores que vemos en una pantalla o en una imagen captada con una cámara digital suelen mostrar una gama más amplia que la del CMYK utilizado en la impresión convencional.

Es la única impresora del mundo que utiliza un tóner libre de las restricciones de gamut del tóner convencional y por eso la AccurioPress C84hc ofrece la solución perfecta para este problema.

Combinando una gama de colores más amplia y un mayor valor L* del tóner high chroma cian que el del tóner CMYK se consiguen colores más vivos y brillantes, sobre todo los azules y verdes.



CONTROLADOR Y OPCIONES
RETHINK THE NEEDS

CONTROLADOR DE IMAGEN IC-317 DE FIERY®

Arquitectura	Externa
Sistema operativo	Windows 10
CPU	Intel® Core™ i5-8500
Velocidad nominal	3.1 GHz
Memoria RAM incluida	8 GB
Disco duro	1 TB SSD Boot Drive
Lenguaje descripción de página	Adobe PostScript 3; compatible con impresión nativa de PDF V2.0; 183 fuentes Adobe PS; APPE v5; fuentes CID; PCL5/PCL6; PDF & PS optimizados; Fiery® FreeForm Plus; Fiery® FreeForm; PDF/VT-1/2; Creo VPS
Sistemas operativos aplicables	Windows 8.1/10; Windows Server 2012/R2/2016/2019; Mac OS X 10.11–15

CONTROLADOR DE IMAGEN IC-419 DE FIERY®

Arquitectura	Interna
Sistema operativo	Linux
CPU	Intel® Pentium® Procesador G5400
Velocidad nominal	3.7 GHz
Memoria RAM incluida	8 GB
Disco duro	1 TB SSD Boot Drive
Lenguaje descripción de página	Adobe PostScript 3; compatible con impresión nativa de PDF V2.0; 183 fuentes Adobe PS; APPE v5; PCL5/PCL6; PDF & PS optimizados; Fiery® FreeForm Plus; Fiery® FreeForm
Sistemas operativos aplicables	Windows 8.1/10; Windows Server 2012/2016/2019; Mac OS X 10.11–15

CONTROLADOR DE IMAGEN IC-609 DE KONICA MINOLTA

Arquitectura	Interna
Sistema operativo	Linux
CPU	Intel Core i5 6500
Velocidad nominal	3.2 GHz
Memoria RAM incluida	16 GB
Disco duro	2 TB (2 x 1TB)
Lenguaje descripción de página	Adobe PostScript 3; APPE (con UK-220); TIFF v6; PDF 1.7, X-1a, X-3, X-4, VT2; PPML 2.2; PCL 5c; XL; PCL XL; JDF/JMF
Sistemas operativos aplicables	Windows 8.1/10; Windows Server 2012/R2/2016/2019; Mac OS X 10.11–15

OPCIONES

Controlador de imagen de KM	IC-609
Controlador externo de Fiery®	IC-317
Controlador interno de Fiery®	IC-419
Unidad de alimentación del papel	PF-602m
Calentador deshumidificador	HT-504
Unidad de alimentación del papel	PF-707m
Calentador deshumidificador	HT-506
Kit de conexión PFU	FA-502
Unidad de alimentación de gran capacidad	LU-202m
Calentador deshumidificador f. LU	HT-503
Guia de impresión de sobres. LU	MK-746
Unidad de alimentación de gran capacidad (carteles)	LU-202XLm
Alimentador manual	MB-508
Kit de alimentación de carteles	MK-760
Bandeja de alimentación manual	MB-509
Sensor inteligente de soportes de impresión	IM-101
Bandeja de salida	OT-511
Unidad relé	RU-518m
Humidificador	HM-103
Intelligent Quality Optimizer	IQ-501
Unidad de purga	RU-702
Unidad de autoinspección	UK-301
Unidad fusora de sobres	EF-107
Kit para hojas largas (salida)	MK-761
Interfaz de otras marcas	MK-737
Unidad de guillotinado	TU-510
Unidad de doblado (hacia abajo)	CR-102
Unidad de doblado (hacia arriba)	CR-103
Kit de hendido en el centro	TU-504
Kit de perforado CD	PE-102
Kit de perforado FD	PE-103
Kit de papel para carteles	MK-764
Kit de papel para tarjetas de visita	JS-507
Unidad de plegado y taladrado	FD-503
Unidad de apilado	LS-507
Carrito de mano	LC-502
Unidad de elaboración de cuadernillos	SD-506
Unidad de elaboración de cuadernillos	SD-513
Kit de lomo cuadrado	FD-504
Kit de hendido	TU-503
Kit de doblado	CR-101
Unidad de encuadernado perfecto	PB-503
Unidad de grapado	FS-532m
Kit de encuadernado cosido	SD-510
Kit de taladrado	PK-525
Kit de inserción de portadas	PI-502
Kit de prensado y guillotinado	PT-220
Kit de formado de esquinas	SF-204
Unidad de bandeja de salida	OT-512
Kit de hojas largas (salida)	MK-761
Unidad de encuadernado con anillas	MB-200
Unidad de taladrado GBC	GBC Punch G3
Unidad de encuadernado con espiral GBC	GBC Wire G1
Unidad de elaboración de cuadernillos	Plockmatic SD-450/435
Unidad de elaboración de cuadernillos	Plockmatic Powersquare PSQ-60/224



IMPRESIÓN INNOVADORA
RETHINK TECHNOLOGY

Intelligent Quality Care

IQ-501 Intelligent Quality Care Unit lleva la consistencia del color y la precisión del registro a un nuevo nivel. Su registro de imágenes y control de color automatizados al máximo, su sistema de circuito cerrado monitoriza y ajusta continuamente la impresión y el calibrado y perfilado automático del color; IQ-501 optimiza el tiempo del operador, reduce los residuos y logra la mayor productividad del sector.



Tóner High Chroma

El innovador tóner de Konica Minolta garantiza una excelente calidad de las imágenes impresas, cercana al offset. Reproduce imágenes con bordes y líneas nítidas, colores planos extraordinarios y la máxima calidad y viveza en los tonos de piel y medios tonos. El secreto de la calidad del tóner HC es que ha sido diseñado para adaptarse a la rugosidad de la superficie del papel y conseguir un brillo natural óptimo con cada tipo de papel, tanto estucado brillante y mate como sin estucar.

El tóner HC magenta genera rosas y morados brillantes y vivos. A menudo los diseñadores gráficos e ilustradores deben renunciar a utilizar estos colores, incluso cuando son justo estos los colores que quieren usar. El tóner High Chroma elimina estas limitaciones. Su alto valor L* consigue tonos de piel suaves y menos granulosos, perfectos para aplicaciones fotográficas. La viveza de los colores permite imprimir posters, productos para puntos de venta y similares llamativos y diferenciadores.



Espacio de color CMYK

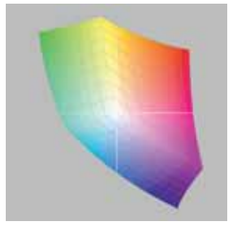

Espacio de color sRGB



Espacio de color tóner HC



TOME LA DELANTERA Y LA RESPONSABILIDAD

RETHINK TOMORROWS' BUSINESS

HECHA PARA TU NEGOCIO

Impresores comerciales

La AccurioPress C84hc ofrece control de calidad en línea y en un circuito cerrado para un calibrado y control del color y registro de la la imagen automatizados, sin necesidad de recurrir a mano de obra altamente especializada. Todo ello más sus funciones de impresión en papel de hasta 360 g/m2, sobres, carteles y hojas largas, permite a la C84hc ofrecer a tu taller de impresión comercial todo un mundo de posibilidades.

La gama cromática amplia del High Chroma de la AccurioPress C84hc consigue una mayor saturación y viveza de los colores y unos tonos de piel más suaves, menos rugosos y granulados, ideal para fotografías de estudio y álbumes fotográficos impresos.

CRDs

La AccurioPress C84hc aporta el máximo nivel de automatización y calidad. Su finalizado profesional en línea te permite crear productos acabados con sólo pulsar un botón y su Intelligent Quality Optimizer IQ-501 garantiza la calidad de la impresión de manera automática. AccurioPress C84hc también cubre casi toda la gama de color CMYK. El tóner High Chroma genera impresiones extraordinarias a partir de archivos CMYK con gran facilidad, tan sólo aplicando perfiles CMYK. El tóner HC permite una mejor reproducción de colores planos en logotipos corporativos.

Diseñada para nuestro planeta

Konica Minolta impulsa el desarrollo sostenible e integra una perspectiva medioambiental y social en su estrategia de negocio. Puedes confiar en los productos de Konica Minolta para reforzar tu estrategia medioambiental y desarrollar tu negocio. Estamos comprometidos con la lucha contra el calentamiento global y trabajamos para reducir nuestras emisiones de CO_2 en la fabricación, distribución, venta y uso de nuestros productos, con objetivos incluso más ambiciosos que los exigidos por el Protocolo de Kioto. Impulsamos la neutralidad en carbono ofreciendo a nuestros clientes compensar las emisiones inevitables de CO_2 generadas por su impresión de producción.

Sensor Detector de Soportes

El sensor opcional de soportes de impresión IM-101 detecta automáticamente el tipo, gramaje, grosor y superficie de cada soporte y sugiere el papel más adecuado del catálogo, aplicando siempre la configuración exacta y evitando errores de impresión y el gasto de material que representan.

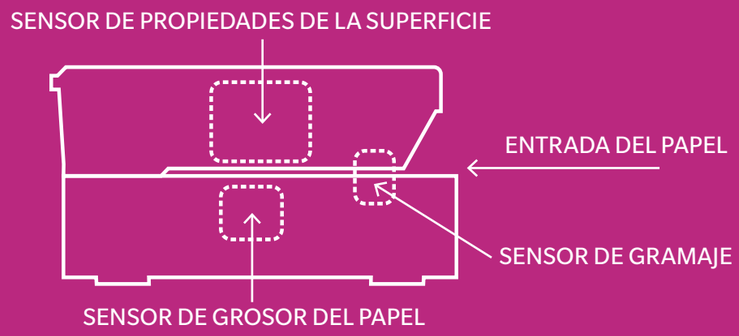

Procesado de Imagen S.E.A.D. X

La quinta generación de tecnología de procesado avanzado del color de Konica Minolta se llama S.E.A.D. X, que significa "Screen-Enhancing Active Digital Process", y combina una serie de innovaciones técnicas que garantizan una reproducción del color excepcional a máxima velocidad.

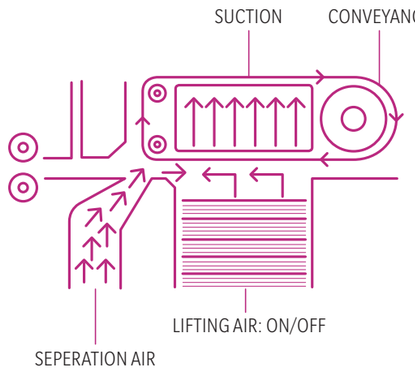

Alimentación del papel por aspiración

En la impresión de gran volumen es fundamental que todas las hojas pasen a la prensa digital con suavidad y precisión. Konica Minolta lo garantiza, con una alimentación del papel profesional e inteligente que se apoya en conceptos probados, incluyendo la separación de las hojas con aire y alimentación por aspiración. De este modo se garantiza el correcto procesado del papel en todo el sistema. También se puede añadir una unidad de calentamiento adicional que mejora aún más esta tecnología y permite utilizar con eficiencia material preimpreso offset y estucado, incluso en condiciones de alta humedad

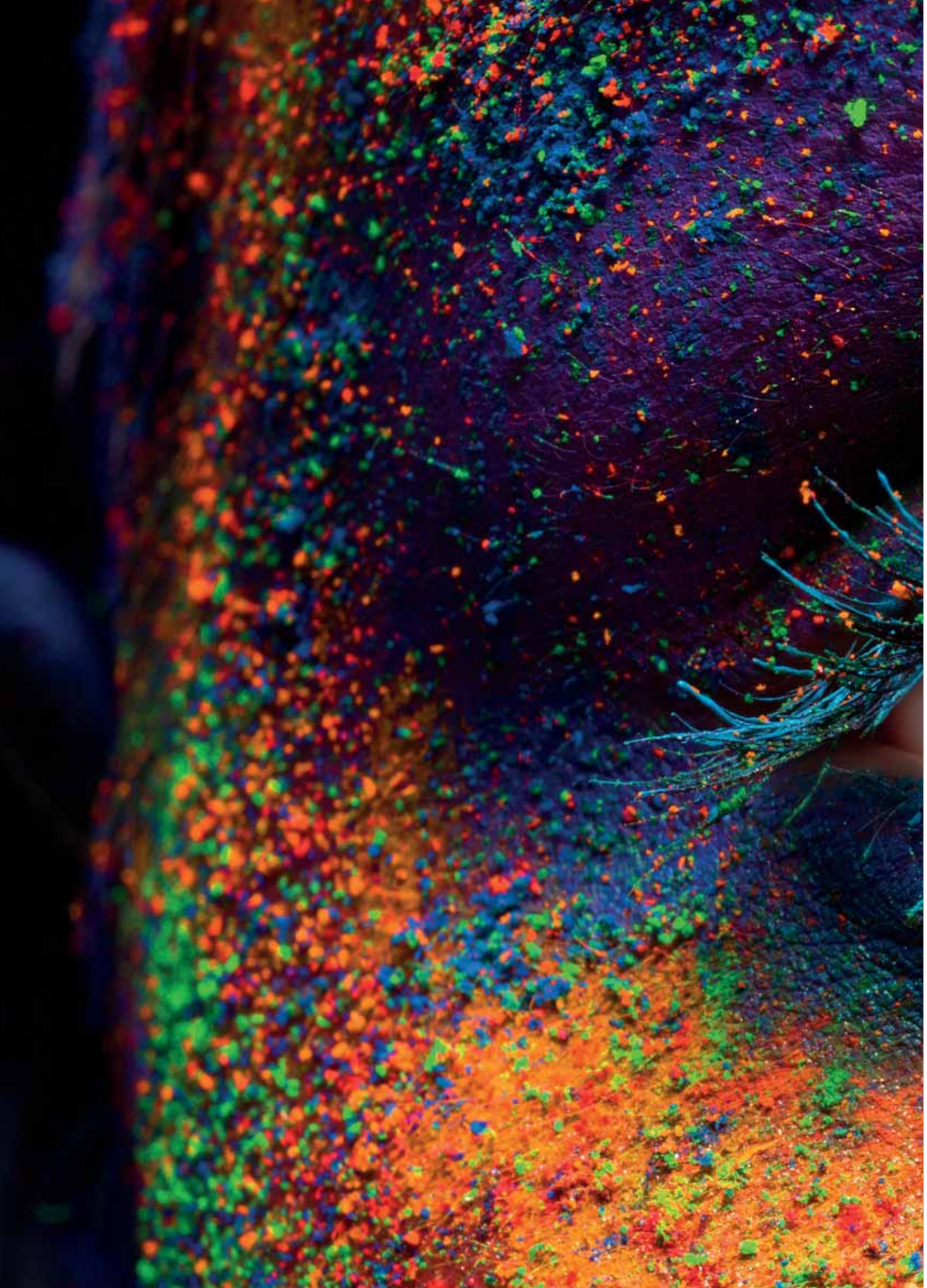

5. SIMPLEMENTE EFICIENTE

Sensor de Detección de Soportes, Intelligent Quality Optimizer y más opciones únicas de finalizado en línea.

6. REPRODUCCIÓN DE COLORES PANTONE

Reproduce con facilidad una amplia gama de colores Pantone, la solución ideal para impresores offset que quieren producir tiradas cortas en la AccurioPress C84hc.

7. IMPULSA TU PRODUCTIVIDAD

Olvídate de la tediosa y larga configuración del color, imprime hasta 4.399 hojas por hora.

8. GRAN COMPATIBILIDAD DE PAPELES

Soportes de impresión de hasta 360 g. Máxima versatilidad, extraordinaria impresión de carteles y sobres y prestaciones de impresión texturizada.

9. CALIDAD MEJORADA DEL COLOR Y DE LOS TONOS DE PIEL

Tonos de piel suaves, textura menos rugosa y granulada. Impresión de alta calidad en pequeñas tiradas (productos cosméticos o catálogos de ropa).

10. USO SIN PREOCUPACIONES

Control de calidad en tiempo real, productos impresos consistentes y perfectos.

10 BUENAS RAZONES
PARA ELEGIR AccurioPress C84hc

1. EXTRAORDINARIA REPRODUCCIÓN DEL COLOR Y ALTO RENDIMIENTO

Un único sistema electrofotográfico que reproduce colores próximos al RGB, algo nunca antes logrado con sistemas CMYK convencionales.

2. PERFECTA CALIDAD DE IMAGEN

con la tecnología de digitalización y tóner propia de Konica Minolta.

3. OPCIONES DE IMPRESIÓN SELECCIONABLES

Su modo de impresión seleccionable permite obtener colores próximos a sRGB y a CMYK, con un solo sistema. ¡Deja que tu cliente decida!

4. MÍNIMA CURVA DE APRENDIZAJE

Perfecta coincidencia del color, incluso para operadores inexpertos. La curva de aprendizaje es mínima o casi inexistente.



SERVIDOR DE IMPRESIÓN DE VANGUARDIA

RETHINK USER EXPERIENCE

IC-609 EL CONTROLADOR DE KONICA MINOLTA

El controlador de la impresión IC-609 de Konica Minolta aporta potentes beneficios al flujo de trabajo como impresión de 2.400 ppp a máxima velocidad, procesado RIP de alta velocidad, reproducción del color de precisión mejorada, funciones de gestión del color y compatibilidad total, con las funciones de control y edición de los trabajos.

IC-317 EL CONTROLADOR DE IMAGEN DE FIERY®

Con su gestión avanzada de los trabajos y automatización de los flujos de trabajo, el IC-317 de Fiery® reduce los costes de mano de obra y los tiempos de respuesta, los errores y los residuos. Sus prestaciones de vista previa inmediata y funciones avanzadas de preparación agilizan el diseño de los trabajos. Su compatibilidad con formatos de impresión de dato variable (VDP) permite realizar tiradas cortas rentables.

IC-419 EL CONTROLADOR INTERNO DE IMAGEN DE FIERY®

El IC-419 es el controlador integrado alternativo de Fiery® y ofrece una combinación de economía, gestión versátil del color y compatibilidad PCL, aparte de una amplia gama de funciones de seguridad. Ayuda a mejorar la usabilidad de los sistemas AccurioPress y simplifica los flujos de trabajo para que nuestras prensas digitales de color ofrezcan resultados realmente profesionales, convirtiendo cualquier configuración en una solución comercial perfecta para la infraestructura de impresión de tu negocio.

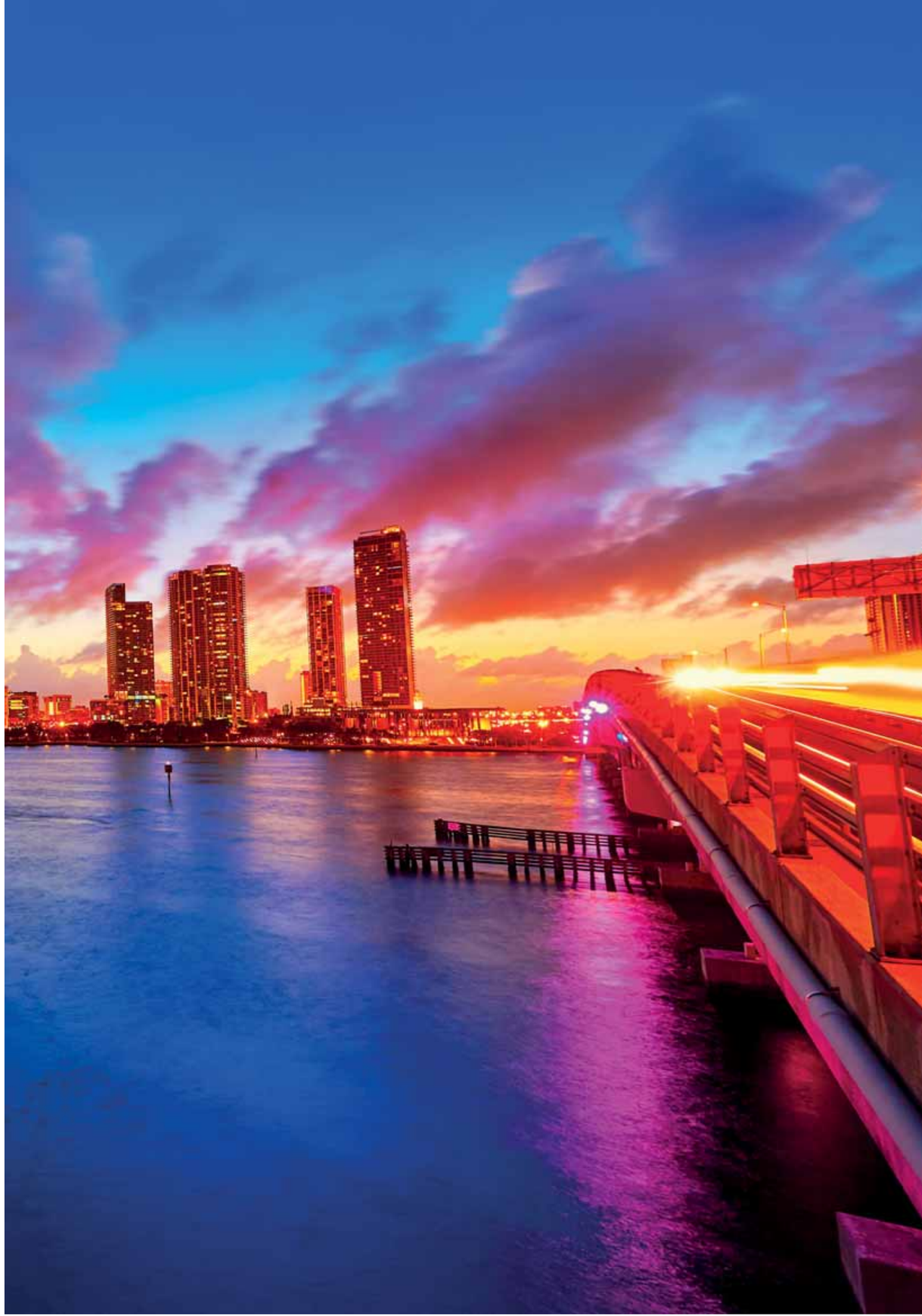





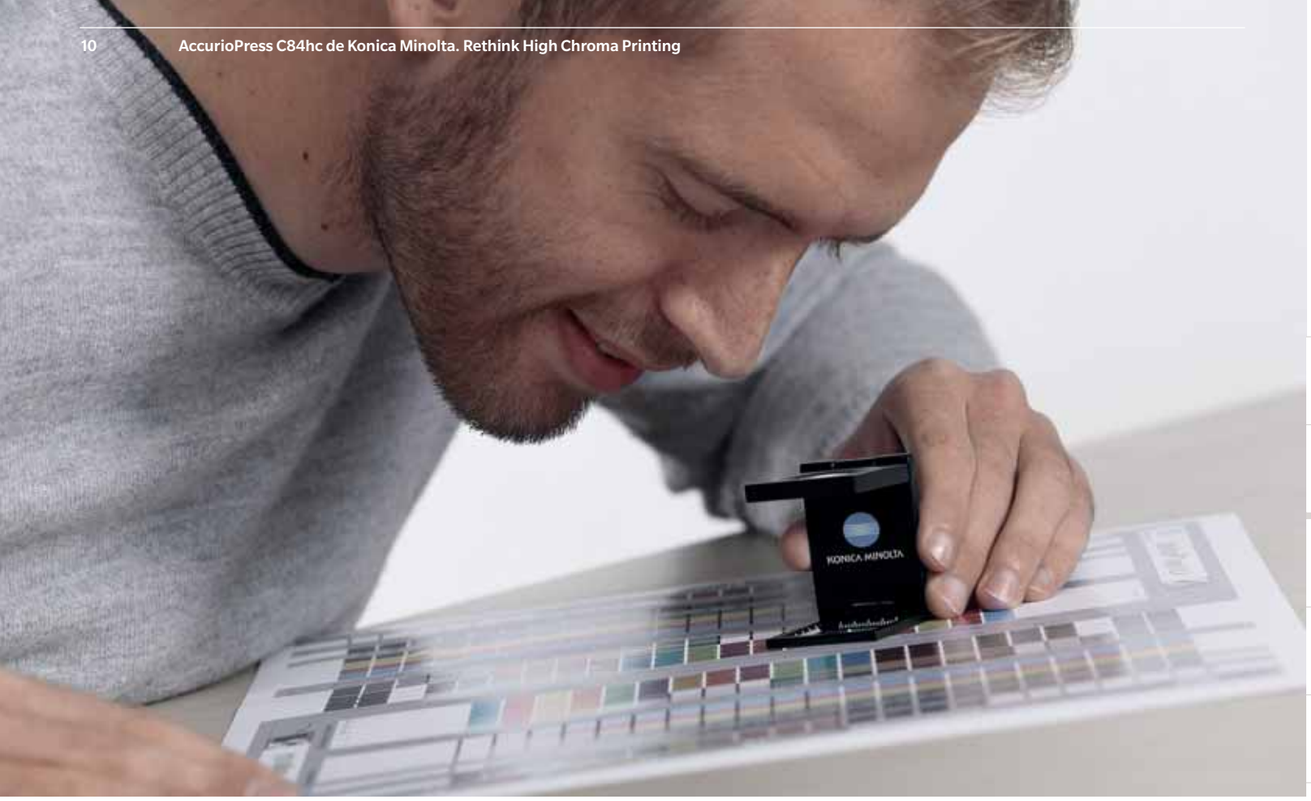

AGILIZA TU PRODUCCIÓN

RETHINK YOUR WORKFLOW

Desarrollada a partir de nuestra experiencia en tecnologías de precisión y más de 80 años de presencia en el sector de la impresión y la imagen, AccurioPro es el reflejo de nuestro compromiso con el desarrollo de una tecnología pionera en el mercado que impulsa el crecimiento de tu negocio. AccurioPro, el paquete de soluciones de Konica Minolta para el impresor profesional es una de las herramientas más potentes y versátiles del sector para la optimización de la impresión de producción y sus flujos de trabajo.

AccurioPro aumenta la velocidad y la eficacia, amplía las prestaciones y los servicios y reduce la mano de obra operativa de todas las empresas que quieren integrar su impresión y las que ya utilizan la impresión digital para crear sus propias publicaciones y material promocional. Todo ello te ayudará a aumentar tu rentabilidad.

El completo conjunto de funciones de AccurioPro incluye gestión centralizada, software de procesado de flujos de trabajo automatizados, gestión del color, perfecta integración de distintas tecnologías de impresión y conectividad total de todos los sistemas de impresión Konica Minolta, de principio a fin.

	Doblado	Perforado	Hendido	Lomo cuadrado	Plegado carta hacia adentro	Inserción portadas	Encuadernado perfecto	Encuadernado espiral	Encuadernado anillas	Multitaladro	
											ENTRADA
									✓		ENTRADA
						✓					NIVEL MEDIO
	✓		✓	✓	✓						NIVEL MEDIO
											NIVEL MEDIO
					✓	✓					NIVEL MEDIO
						✓	✓				NIVEL MEDIO
											NIVEL MEDIO
	✓	✓	✓								NIVEL MEDIO
	✓		✓	✓		✓					NIVEL ALTO
			✓	✓							NIVEL ALTO
								✓			NIVEL ALTO
	✓	✓								✓	NIVEL ALTO

✓ incluido ✓ opcional

FINALIZADO Y FUNCIONES

	Plegado en carta	Taladrado 2/4 agujeros	Grapado en 2 puntos	Grapado en esquina	Apilado	Cuadernillo	Guillotinado
Apilador abierto **OT-512**					✓		
Unidad de encuadernado con anillas **MB-200 Max Finisher**							
Finalizador grapador **FS-532m**		✓	✓	✓	✓	✓	
Unidad de elaboración de cuadernillos **SD-513**					✓	✓	✓
Unidad de apilado **LS-507**					✓		
Unidad de plegado y taladrado **FD-503**		✓					
Unidad de encuadernado perfecto **PB-503**							
Unidad de elaboración de cuadernillos **SD-506**					✓	✓	✓
Unidad de guillotinado **TU-510**							✓
Ud. elaboración de cuadernillos **Plockmatic SD-450/435**						✓	✓
Unidad de elaboración de cuadernillos **Plockmatic Powersquare 224/160**						✓	✓
Unidad de encuadernado con anillas **GBC G1**							
Unidad multitaladro **GBC G3**							

AccurioPro SUS POSIBILIDADES

RETHINK YOUR WORKFLOW

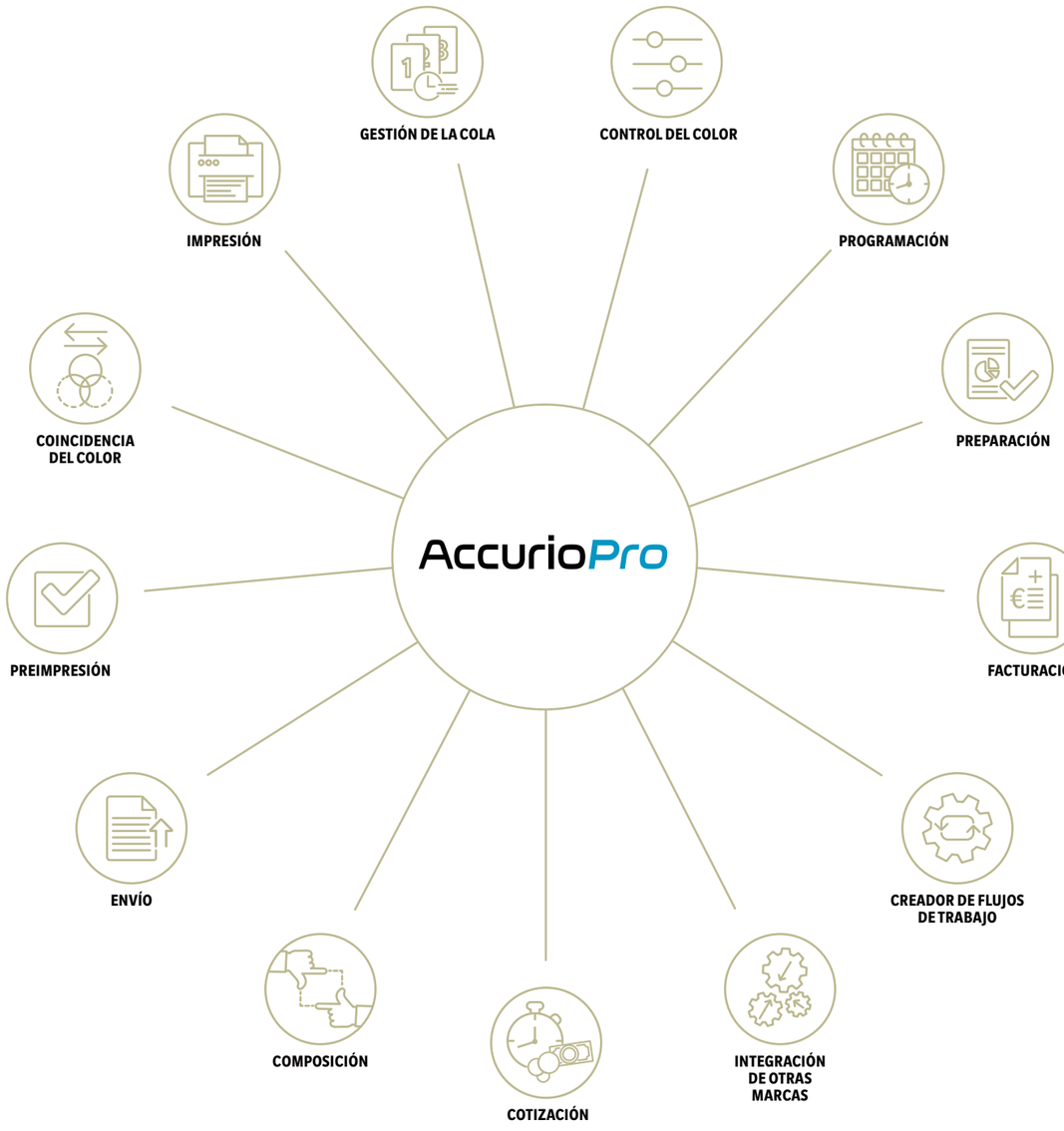

TUS VENTAJAS CON LA AccurioPress C84hc

RETHINK PRODUCTION PRINTING

MÁXIMA FIABILIDAD

- Plataforma, piezas y consumibles duraderos
- Mecanismo de registro activo par máxima precisión a doble cara
- Mecanismo de desplazamiento d rodillo fusor

RENDIMIENTO DURADERO

AccurioPress C84hc

- Hasta 81 páginas A4 por minuto
- Hasta 39 páginas SRA3 por minuto

FINALIZADO PREPARA

- Taladrado de 2 y 4 agujeros
- 6 tipos de plegado
- Apilado de gran capacidad
- Encuadernado perfecto
- 2 taladros en el sentido de la alimentación, 5 taladros en sentido transversal
- Hasta 5 pliegues, hacia arriba o hacia abajo

FINALIZADO DE OTRAS MARCAS

- Multitaladro GBC Punch G3
- GBC Binder G1 para libros encuadernados con espiral
- Max MB-200 para libros encuadernados con plástico
- Unidad de elaboración de cuadernillos Plockmatic SD-450/435



PRODUCTOS IMPRESOS ACABADOS

- Cuadernillos de hasta 50 hojas con guillotinado frontal y cuadernillos de hasta 35 hojas con doblado, hendido y lomo cuadrado opcionales
- Encuadernado de libros de hasta 30 mm
- Grapado de hasta 1.000 hojas con mecanismo de corte
- Guillotinado automático en línea de tarjetas de visita y postales
- Carteles con sangría, pósters A3 y A4

CONTROL DE LA IMPRESIÓN DE ALTA GAMA

- Flexibilidad para elegir el controlador: Fiery® o de Konica Minolta
- Integración en flujos de trabajo híbridos

PERFECTA CALIDAD DE IMAGEN

- Tecnología S.E.A.D. X y resolución de 3.600 x 2.400 ppp x 8 bit
- Tóner Simitri HDe High Chroma
- Tecnología de control de la imagen

HC toner

FÁCIL DE USAR

- Configuración sencilla del catálogo del papel
- Operator Replaceable Parts
- Tecnología de autoinspección

SIMPLEMENTE EFICIENTE

- Linearización automatizada del motor
- Registro de tolerancia automatizado
- Elaboración automatizada de perfiles
- Ajustes en tiempo real
- Función de purga

SOFISTICADA GESTIÓN DE SOPORTES DE IMPRESIÓN

- Tecnología de alimentación del papel por aspiración o asistida por aire
- Hasta 11 bandejas de papel
- Impresión de hojas largas de hasta 1.300 mm (una cara) y 864 mm (doble cara)

ADO INTEGRAL DE SOPORTES RESIÓN

- Gramajes de hasta 360 g a una y doble cara
- Sensor de soportes opcional, detecta tipo de papel y gramaje
- Función de impresión de sobres incluida
- Compatible con papel gofrado